RS4 PRO

Instruction Manual

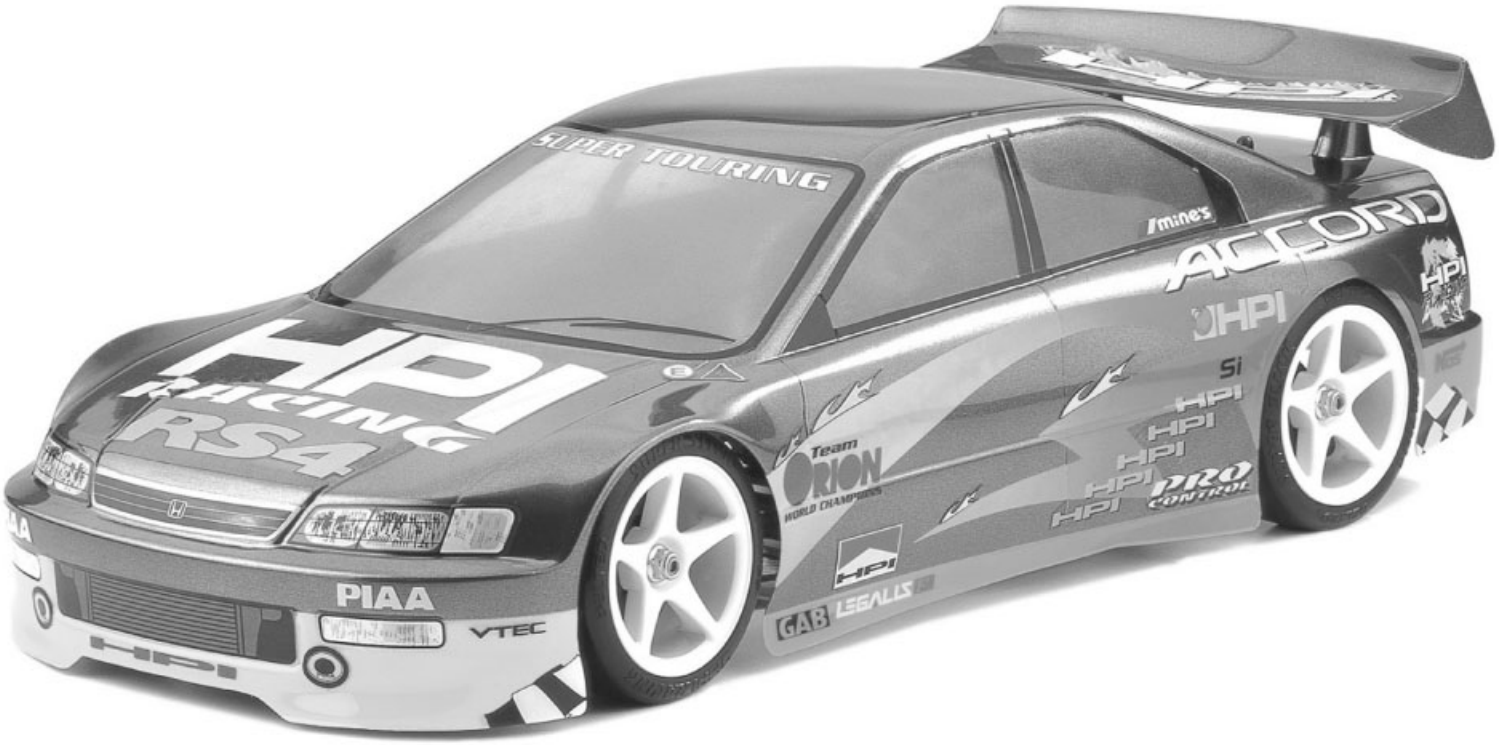

HPI RACING

HPI JAPAN • 3-25-36 TAKAOKANISHI • HAMAMATSU-SHI, SHIZUOKA-KEN • 053-439-0833 • 053-439-0844 FAX
HPI USA • 15321 BARRANCA PARKWAY • IRVINE, CALIFORNIA 92618 • (714) 753-1099 • (714) 753-1098 FAX

I-170-7

Tools Needed For Assembly 《組立に必要な工具類》

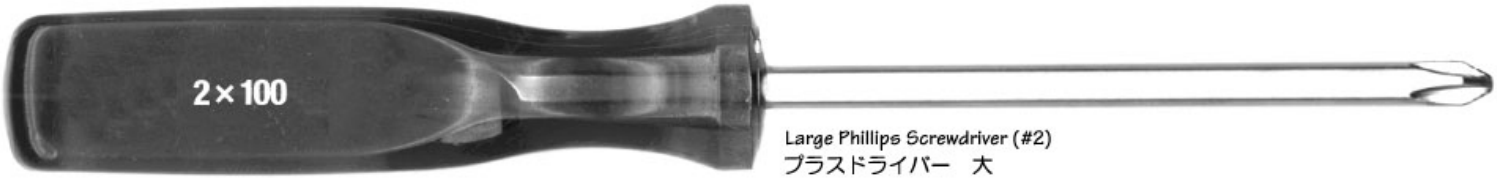

Large Phillips Screwdriver (#2)
プラスドライバー　大

Small Phillips Screwdriver (#1)
プラスドライバー　小

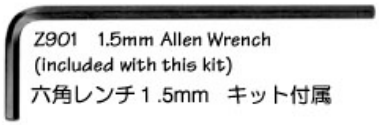

Z901　1.5mm Allen Wrench
(included with this kit)
六角レンチ１.5mm　キット付属

Hobby Knife
ホビーナイフ

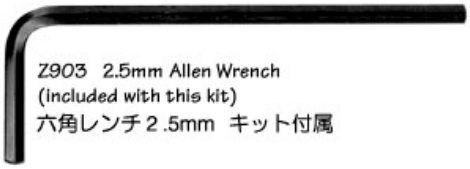

Z903　2.5mm Allen Wrench
(included with this kit)
六角レンチ２.5mm　キット付属

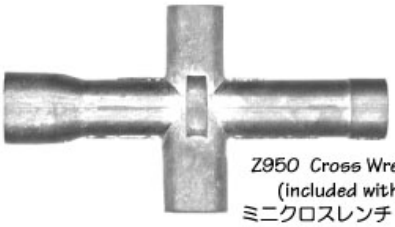

Z950 Cross Wrench (Small)
(included with this kit)
ミニクロスレンチ　キット付属

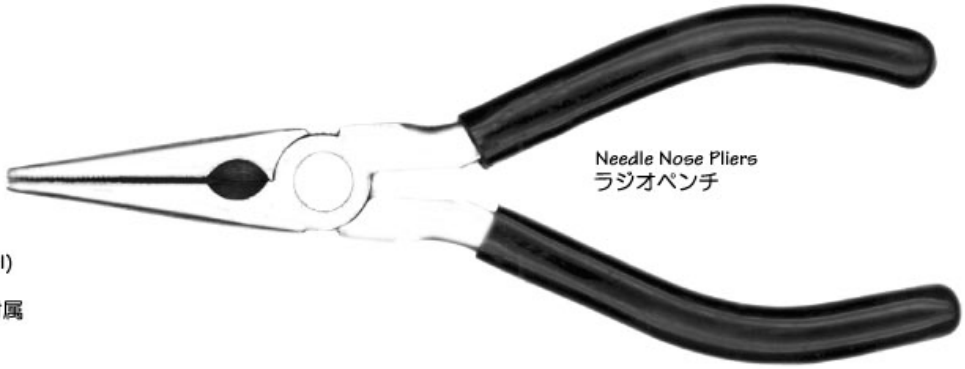

Needle Nose Pliers
ラジオペンチ

Super Glue
瞬間接着剤

Loctite
ネジロック剤

Z170　Shock Oil
(included with this kit)
ショックオイル　キット付属

Z160 Grease
(Included with this kit)
グリース　キット付属

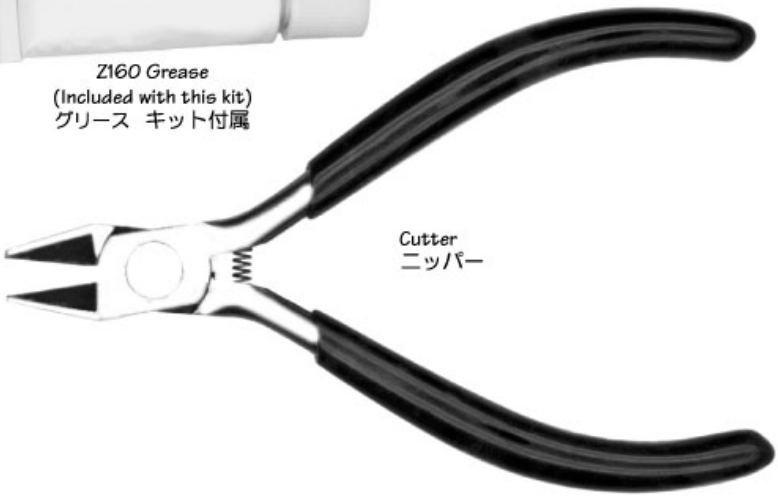

Cutter
ニッパー

HPI RACING

R/C Tips

R/C cars are fun to drive, but be aware that driving them in the wrong places can cause serious damage. Never drive near real cars, animals, or people that are unaware that an R/C car is being driven. When learning to drive, go to an area that has no obstacles that can damage your car if you have a crash. Stay away from curbs, parked cars, poles, etc. Always wear shoes when driving!

Important basics...

- Build this kit in an area out of reach from children. Tools, parts, and liquids can be dangerous!
- Follow the operating instructions for the radio equipment at all times.
- Always turn on the transmitter before you turn on the car.
- Keep the wheels of the car off of the ground when checking the operation of the radio equipment.
- Always turn off the radio system and unplug the battery pack when not using the car.
- Follow the operating instructions for the Ni-Cd batteries and Ni-Cd battery charger at all times.
- Insulate any exposed electrical wiring with heat shrink tubing to prevent dangerous short-circuits.

走行および取扱の注意

1）道路では絶対に走らせないで下さい。
2）車、人ごみの中、動物などの近くでは走らせないで下さい。
3）運転の練習期間中は、広い障害物のない所で走らせる様にして、車を壊さない様に注意しましょう。
必ず靴を履きましょう。
4）車の組み立て中は小さな子供のそばに、車、工具、塗料、接着剤などキケンな物を、置かない様にして下さい。
5）送信機、受信機は必ず説明書にしたがって取扱う様にして下さい。
6）車をチェックする場合、必ず車体を上げてタイヤを地面から離して行う様にして下さい。いきなり走り出して
思わぬ事故を起こさない様に注意して下さい。
7）走行後必ず受信機、送信機のスイッチを切り、走行用のバッテリーのコネクターをはずし、バッテリーを車から
抜いておきます。
8）バッテリーの充電やその他の取扱い方については、必ずその説明書にもとずいて、操作を行って下さい。
9）配線コードのショートなどない様に注意して下さい。

PARTS SIZE REFERENCE

6807 Shock Shaft ショックシャフト Ø3 x 31

6280 Shaft 3 x 25mm
サスシャフト

6284 Shaft 3 x 30mm
サスシャフト

6282 Shaft 3 x 42mm
サスシャフト

A137 Ball 3 x 4.7 x 6mm (Black)
ボール（ブラック）

A138 Ball 4.7 x 14mm (Grey)
ボール（グレー）

A167 Ball 4.7 x 17mm (Grey)
ボール（グレー）

Z126 Ball End 4-40 Aluminum
ボール （シルバー）

Z137 Ball 4-40 x 11mm (Purple)
ボール（パープル）

A189 Turnbuckle M4 x 18mm
ターンバックル（ブラック）

A256 Turnbuckle 4-40 x 18mm
ターンバックル（シルバー）

A257 Turnbuckle 4-40 x 46mm
ターンバックル（シルバー）

A162 Diff Screw デフスクリュー

Z515 Binder Head Screw M3 x 5
バインドネジ

Z526 FH Screw M3 x 8
サラネジ

Z543 Cap Head Screw M3 x 10
キャップネジ

Z568 TP Binder Screw M3 x 12mm
バインドタッピングネジ

Z576 TP FH Screw M3 x 8mm
サラタッピングネジ

Z578 TP FH Screw M3 x 12mm
サラタッピングネジ

Z581 TP FH Screw M3 x 18mm
サラタッピングネジ

Z695 Washer 4 x 6 x 0.3mm
ワッシャー（シルバー）

Z700 Set Screw M3 x 3mm
イモネジ

Z653 Nut M3
ナット

Z662 Lock Nut M2
ナイロンナット

6819 O-Ring P3 (Red)
シリコンOリング P3 赤

Z684 Flange Locknut M4
フランジナイロンナット

Z127 4-40 Lock Nut
ナット 4-40

Z224 Washer M3 x 8
ワッシャー（ブラック）

A165 Spring (black)
スプリング ブラック

A166 Diff Thrust Washer
デフスラストワッシャー

A182 b Spring 6 x 11 x 1.2mm
スプリング

Z242 E-Clip E2
E リング

Z243 E-clip E3
E リング

Z251 Spring Pin (Black)
スプリングピン（ブラック）

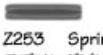
Z253 Spring Pin 2 x 10mm
スプリングピン

A229b Pin 1.5 x 10mm (Silver)
ピン （シルバー）

All parts trees shown 50% actual size. Do not throw away any pieces that you cut from the trees until after the kit is assembled.

PLASTIC PARTS

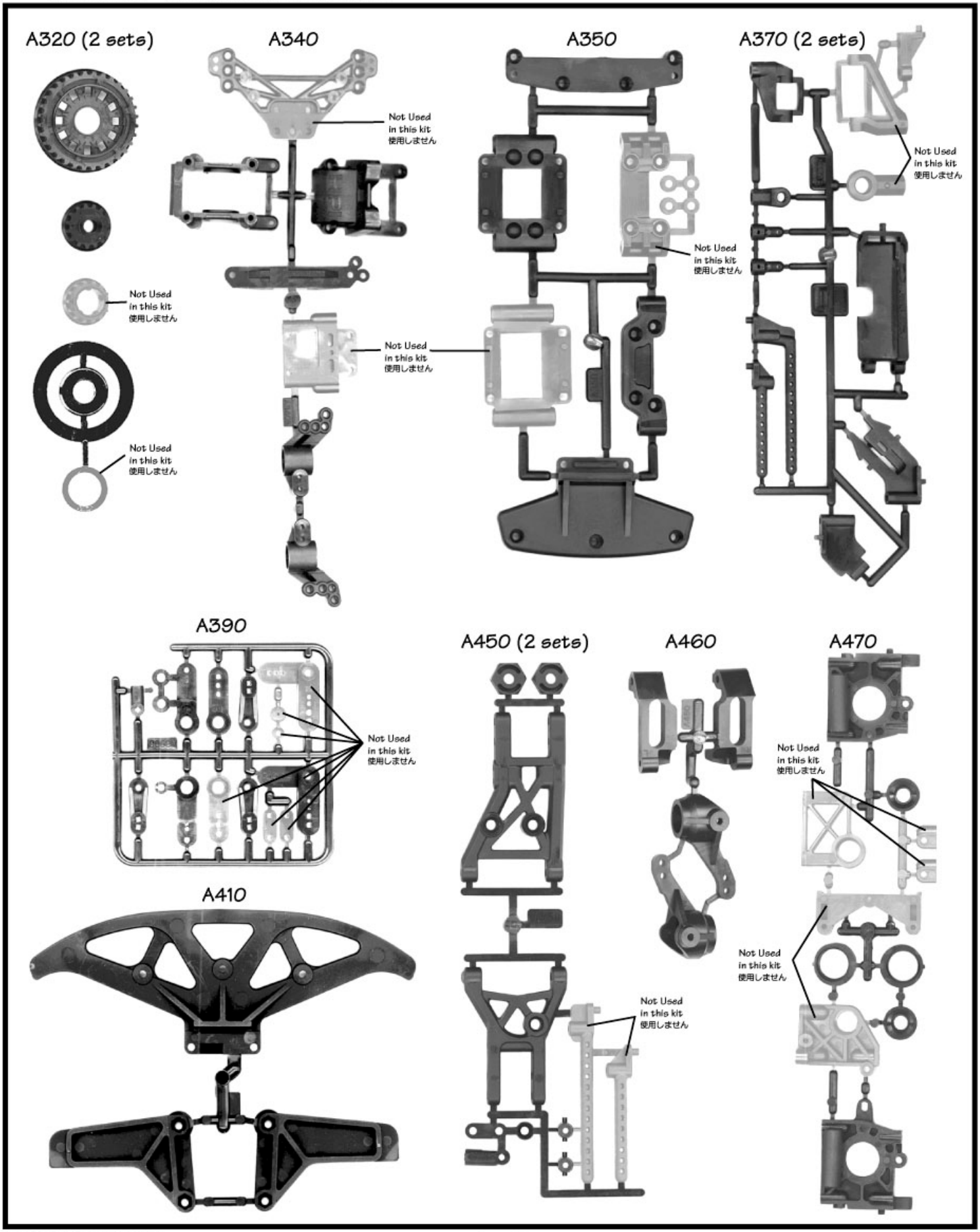

6805 6801	Shock Body ショックボディー Ø12 x 45-56	x 4
6807	Shock Shaft ショックシャフト Ø3 x 31	x 4
6813	Shock Cap ショックキャップ Ø12	x 4
6814	Bladder ブラダー Ø10 x 4	x 4
6817	Shock Parts Set Ø10 ショックパーツ	x 4
6818	Shock Pistons (Teflon) ピストン Ø10	x 2
6819	O-Ring P3 (Red) シリコンOリング P3 赤	x 8
6825	Spring 26 x 6.0 x 1.2 (silver) スプリング Ø26 x 6.0 x 1.2 シルバー	x 4
Z242	E-Clip E2 Eリング	x 8
Z170	Silicone Shock Oil (30wt.) シリコンオイル #300	x 1

1 SHOCK ASSEMBLY (Make four shocks) 4本のショックを作ります。

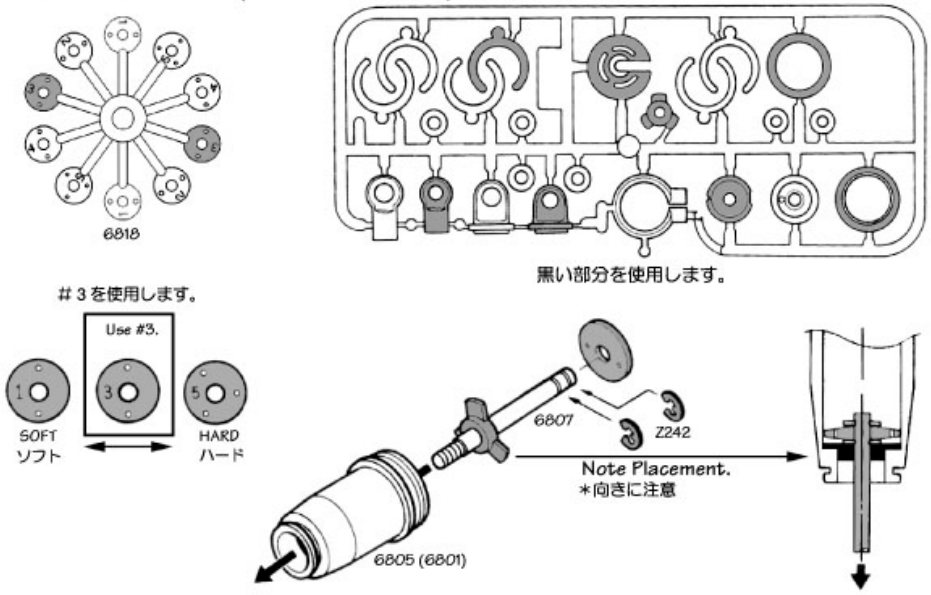

Remove the shock shaft and insert two O-rings and snap on the cap.
P3Oリングを2個入れます。

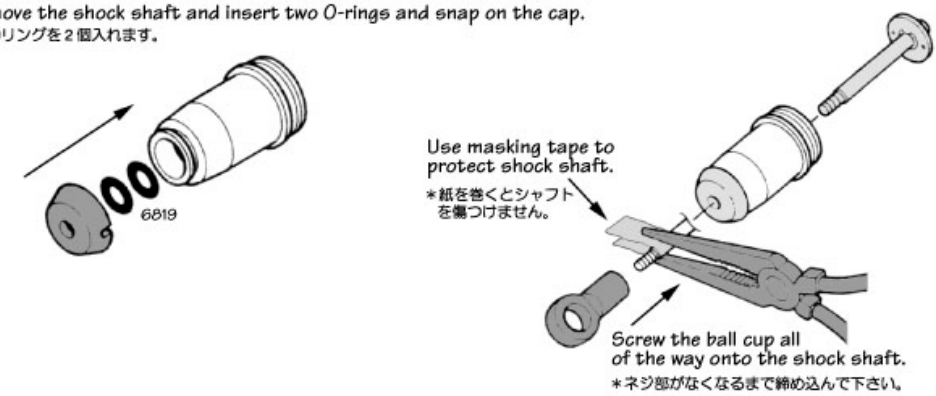

Cut the cap off of the oil bottle and fill shock. Assemble shock as shown.

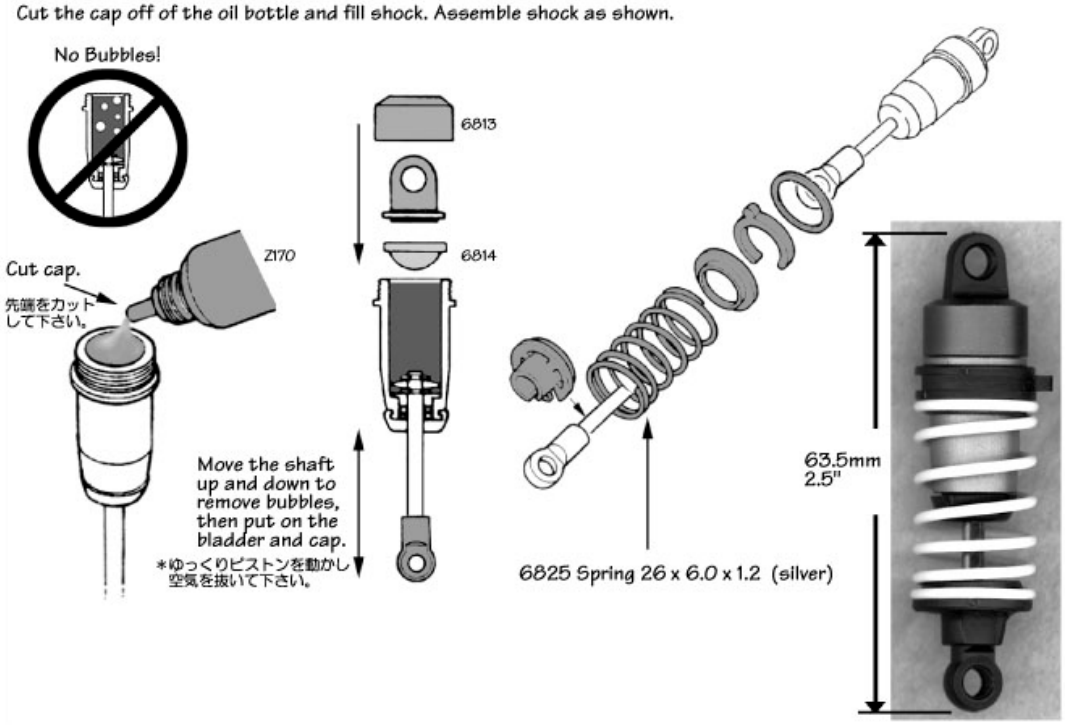

A150	Ball 2mm (small) ボール 小さい方 2mm	x 12
A151	Ball 2.4mm (large) ボール 大きい方 2.4mm	x 24
A160	Diff Hub 27mm デフハブ Ø19 x 27	x 2
A161	Diff Hub 22mm デフハブ Ø19 x 22	x 2
A162	Diff Screw デフスクリュー	x 2
A165	Spring (black) スプリング ブラック	x 2
A320	Pulley Set (4 Pieces) プーリーセット	x 2
A450	Suspension Arm Set サスアームセット	x 1
B020	Ball Bearing 5 x 8 x 2.5mm ベアリング	x 4
Z155	Diff Lube Silicone シリコンデフルーブ 白キャップ	x 1
Z156	Gray Diff Lube デフルーブ（ダーク）赤キャップ	x 1
Z662	Lock Nut M2 ナイロンナット	x 2
Z901	Allen Wrench 1.5mm 六角レンチ	x 1

INSIDE CHASSIS BAG

A164	Diff Ring 19mm デフリング	x 4
A166	Diff Thrust Washer デフスラストワッシャー	x 4

2 DIFFERENTIAL ASSEMBLY (Make two differentials) デファレンシャルの組立

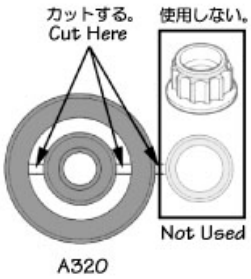

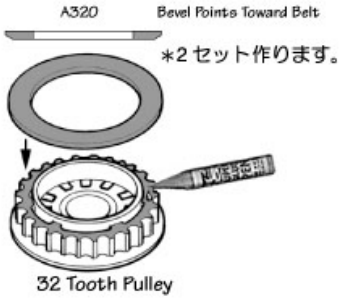

2セットデフを作ります。

A165
A160
A164
B020
A151
(12 LARGE balls)
デフボール
＊大きい方
A320
A164
B020
A161
Z901

Z662
A450

Z155
(White Cap)

A166
A162
Z156
(Red Cap)
赤キャップ
A150
(6 SMALL balls)
ボール
＊小さい方
A166

IMPORTANT!

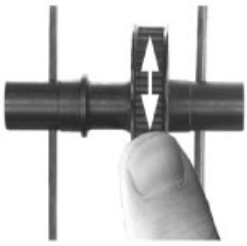

The differentials should be tightened until the gear can not be rotated when both of the diff hubs are held.

＊図の様に両方のデフハブを固定して、デフギヤがスリップしない所まで締めます。締め過ぎに注意！
＊締め過ぎ、ゆる過ぎはデフの破損につながります。

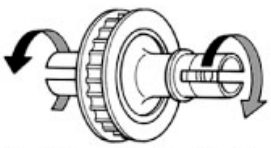

The differentials should spin smoothly after assembly.

＊デフギヤは、スムーズに動く様に組み立てます。締め過ぎに注意！

A155	Joint 8 x 30mm (aluminum) ジョイント	x 1
A247	Motor Plate モータープレート	x 1
A259	Side Plate サイドプレート	x 1
A470	Rear Bulkhead Set リヤバルクヘッドセット	x 1

Z224	Washer 3 x 8 x 0.5 (Black) ワッシャー（ブラック）	x 2

Z526	FH Screw M3 x 8 サラネジ	x 5

Z653	Nut M3 ナット	x 4

6718	Spur Gear 122T (64 Pitch) スパーギヤ	x 1
A192	Gear Shaft 4 x 50 (Black) ギヤシャフト（ブラック）	x 1

A255	One-way Pulley 15T (Black) ワンウェイプーリー１５T	x 1
A299 a	Spur Gear Hub ダイレクトハブ	x 1

A299 b	Pin 1.5 x 10mm (Silver) ピン（シルバー）	x 1
A320	Pulley Small From P5 プーリーセット	x 2
A470	Rear Bulkhead Set リヤバルクヘッドセット	x 1

B017	Ball Bearing 4 x 8 x 3mm ベアリング	x 1

Z243	E-clip E3 E リング	x 1

Z251	Spring Pin 1.5 x 8mm (Black) スプリングピン（ブラック）	x 2

Z515	Binder Head Screw M3 x 5 バインドネジ（シルバー）(Silver)	x 3

Z695	Washer 4 x 6 x 0.3mm ワッシャー（シルバー）(Silver)	x 4

3 REAR DRIVETRAIN ASSEMBLY

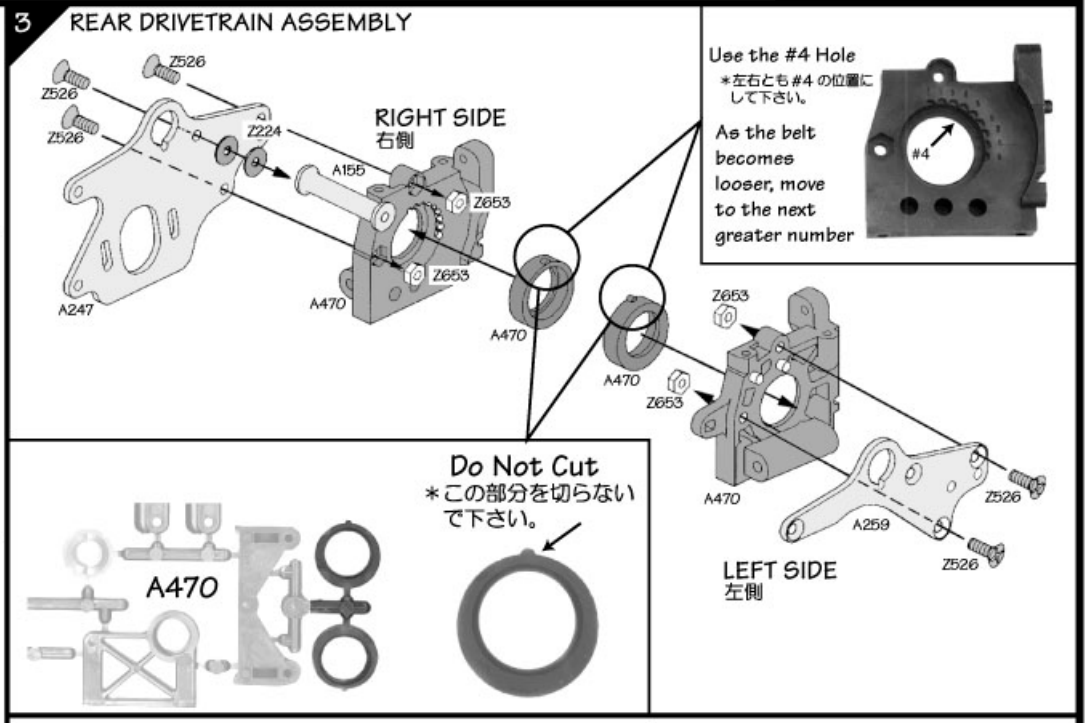

REAR DRIVETRAIN ASSEMBLY

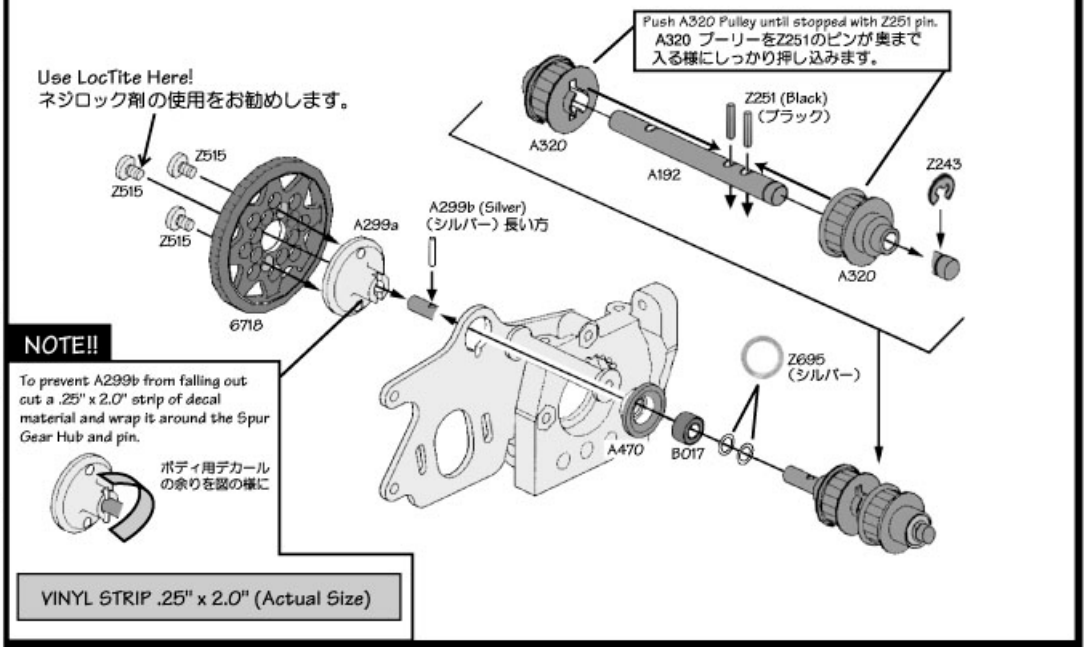

WHEN TO USE THE 15 TOOTH ONE-WAY PULLEY　１５Tワンウェイプーリー組立

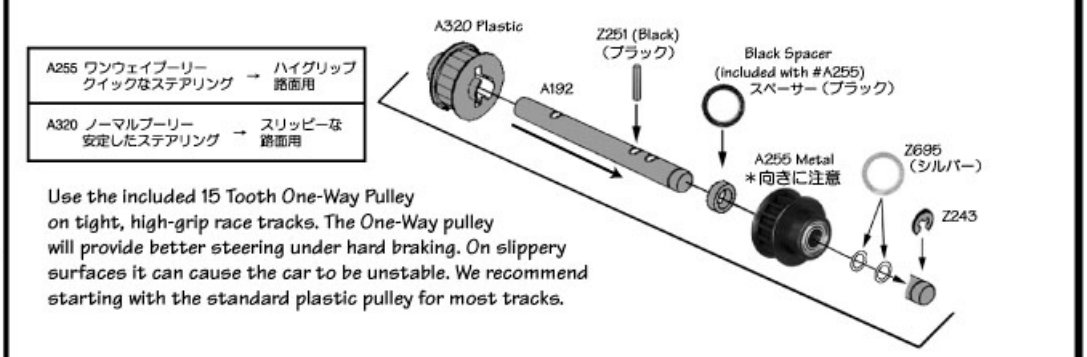

Use the included 15 Tooth One-Way Pulley on tight, high-grip race tracks. The One-Way pulley will provide better steering under hard braking. On slippery surfaces it can cause the car to be unstable. We recommend starting with the standard plastic pulley for most tracks.

A137	Ball 3 x 4.7 x 6mm (Black) ボール（ブラック）	x 2
A189	Turnbuckle M4 x 18mm ターンバックル（ブラック）	x 2
A256	Turnbuckle 4-40 x 18mm ターンバックル（シルバー）	x 4
A257	Turnbuckle 4-40 x 46mm ターンバックル（シルバー）	x 1
A370	Upper Suspension Set アッパーサスセット	x 2
Z125	Ball Cup ボールキャップ	x 10

4 ASSEMBLE UPPER SUSPENSION ARMS

Make two Rear Upper Arms
各２コづつ組み立てます。

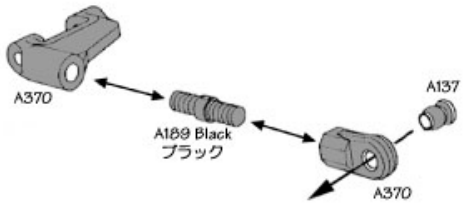

Rear Upper Arm リヤアッパーアーム
44mm (1.73)(Actual size shown)

Make two Front Upper Arms and
two Steering Linkages 各２コづつ組み立てます。

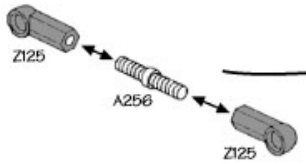

Front Upper Arm フロントアッパーアーム

34.5mm (1.36") (Actual size shown)

Steering Linkage ステアリングタイロッド

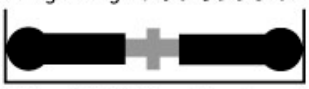

38mm (1.5) (Actual size shown)

Make one Steering Servo Rod
１コ組み立てます。

Steering Servo Rod STサーボロッド

65mm (2.6") (Actual size shown)

6284	Shaft 3 x 30mm サスシャフト	x 2
A138	Ball 4.7 x 14mm Gray ボール（グレー色）	x 2
A340	Front Bulkhead Set ット フロントバルクヘッドセ	x 1
A450	Suspension Arm Set サスアームセット	x 2
A511	Univ. Dogbones (rear) narrow リヤ ユニバーサルシャフト	x 2
B022	Ball Bearing 5 x 11 x 4mmZZ ベアリング	x 4
Z242	E-Clip E2 (Silver) E リング E2 銀色	x 4
Z253	Spring Pin 2 x 10mm パインドネジ	x 2

5 LOWER REAR SUSPENSION (Make two) 図を見て左右を組み立てます。

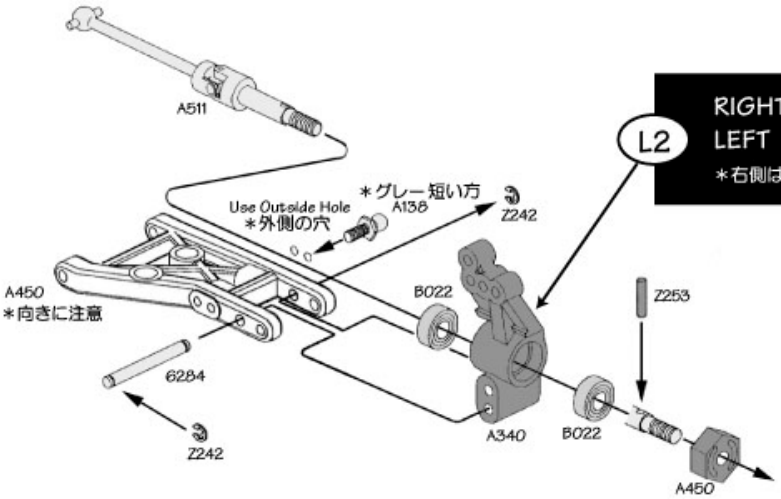

A241	Belt S3M 501 ベルト	x 1
A242	Belt S3M 162 ベルト	x 1
A390	Servo Saver Set サーボセーバーセット	x 1
A470	Rear Bulkhead Set リヤバルクヘッドセット	x 1
B017	Ball Bearing 4 x 8 x 3mmZZ ベアリング	x 1
B030	Ball Bearing 10 x 15 x 4mmZZ ベアリング	x 2
Z526	FH Screw M3 x 8mm サラネジ	x 1
Z576	TP FH Screw M3 x 8mm サラタッピングネジ	x 1

6 REAR DRIVE ASSEMBLY

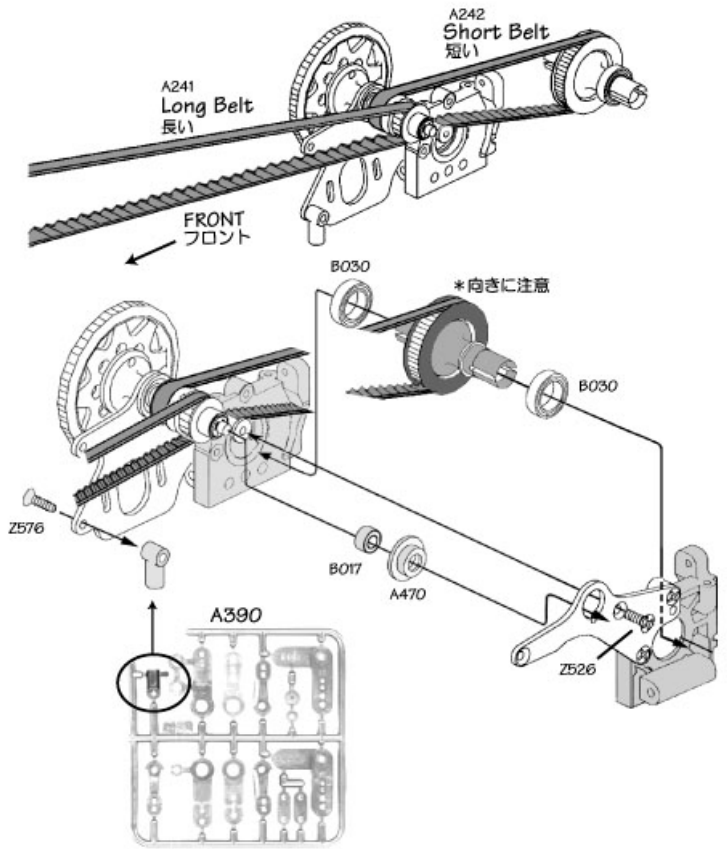

6280	Shaft 3 x 25mm サスシャフト	x 2
6282	Shaft 3 x 42mm サスシャフト	x 2
A167	Ball 4.7 x 17mm (Grey) ボール（グレー）	x 2
A218	Rear Shock Mount (Graphite) リヤショックステー	x 1
A350	Upper Suspension Mount Set アッパーサスマウントセット	x 1
A370	Upper Suspension Set アッパーサスセット	x 2
A520a	Arm Brace Set アームブレース	x 1
Z242	E-Clip E2 E-リング	x 8
Z568	TP Binder Screw M3 x 12mm バインドタッピングネジ	x 4
Z576	TP FH Screw M3 x 8mm サラタッピングネジ	x 2
Z578	TP FH Screw M3 x 12mm サラタッピングネジ	x 2
Z653	Nut M3 ナット	x 2

7 REAR SUSPENSION ASSEMBLY (Build Both Sides) 図を見て左右を組み立てます。

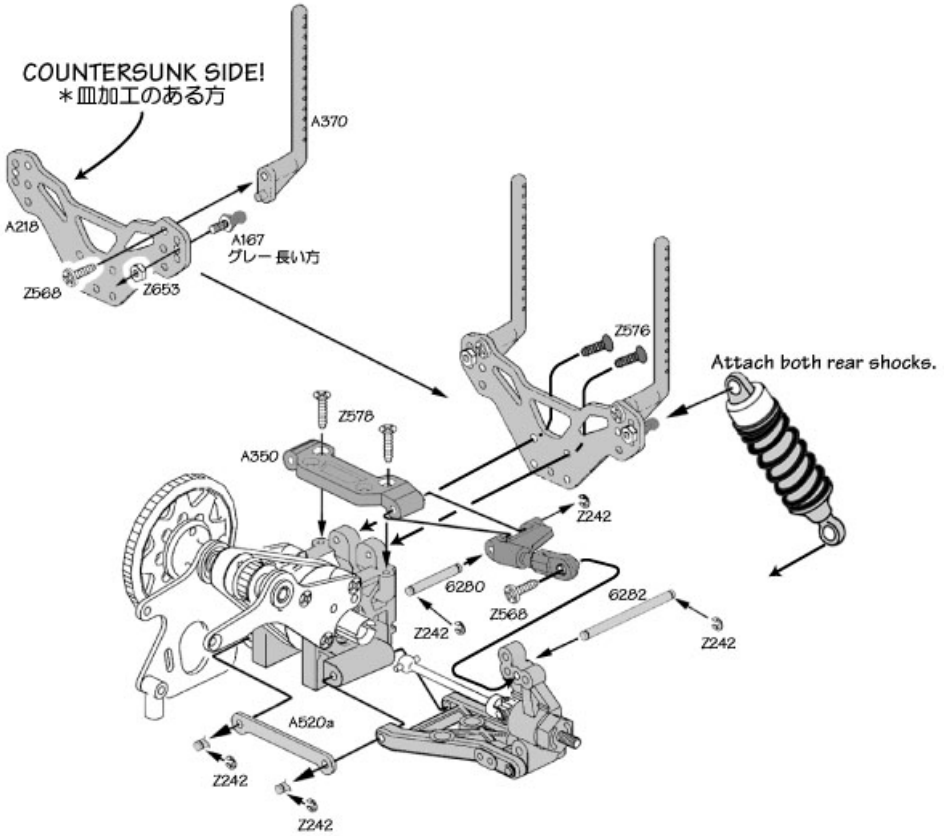

6280	Shaft 3 x 25mm サスシャフト	x 2
A138	Ball 4.7 x 14mm (Gray) ボール　(グレー)	x 2
A450	Suspension Arm Set サスアームセット	x 2
A460	Front Upright Set アップライトセット	x 1
A510	Univ. Dogbone (Front) narrow フロントユニバーサルシャフト	x 2
A838	Flange Pipe 3 x 4.5 x 5.5 フランジパイプ	x 4
B022	Ball Bearing 5 x 11 x 4mmZZ ベアリング	x 2
B030	Ball Bearing 10 x 15 x 4mmZZ ベアリング	x 2
Z126	Ball End 4-40 Aluminum ボール　(シルバー)	x 4
Z242	E-Clip E2 E-リング	x 4
Z253	Spring Pin 2 x 10mm スプリングピン	x 2
Z543	Cap Head Screw M3 x 10 キャップネジ	x 4

8 ASSEMBLE FRONT SUSPENSION (Make both sides) 図を見て左右を組み立てます。

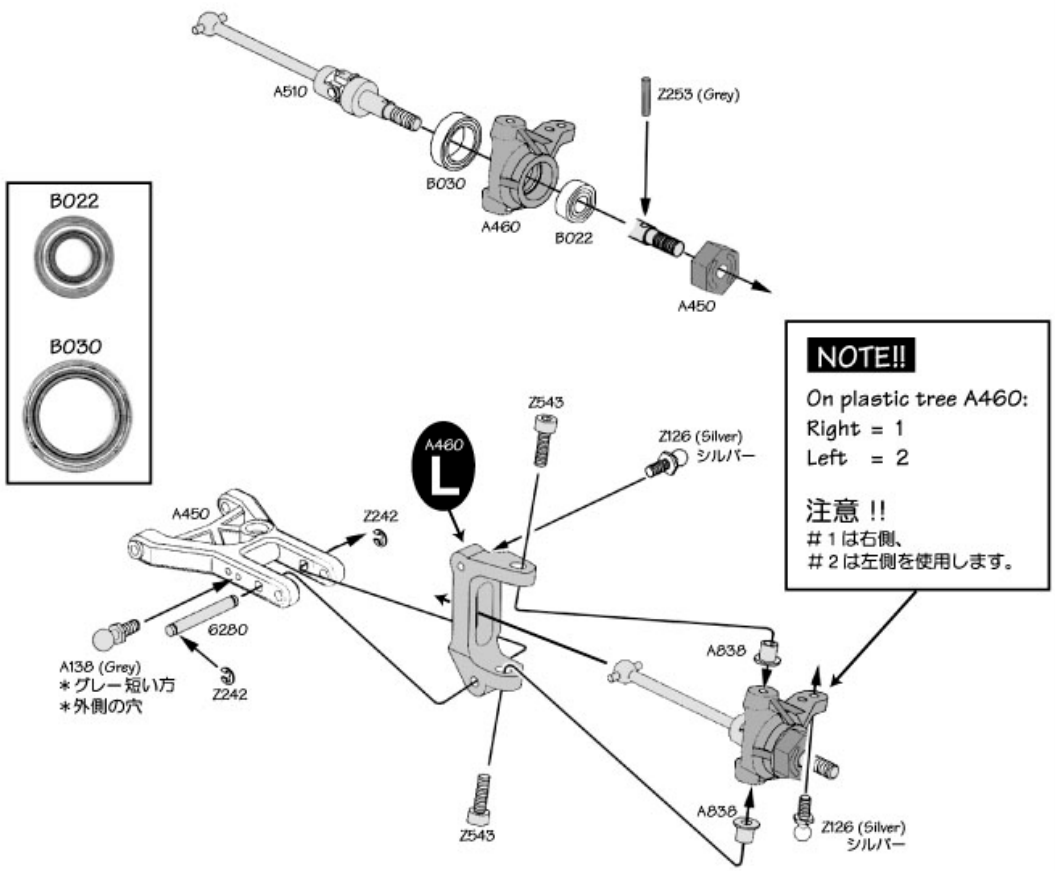

6075 (6025)	Washer (Silver) M3サラワッシャー	x 2
A167	Ball 4.7 x 17mm (Grey) ボール（グレー）	x 2
A239	Belt Guide ベルトガイド	x 1
A340	Front Bulkhead Set フロントバルクヘッドセット	x 1
A570	Shock Tower (Graphite) フロントショックステー	x 1
Z126	Ball End 4-40 (Silver) ボール　(シルバー)	x 2
Z515	Binder Head Screw M3 x 5 バインドネジ	x 2
Z578	TP FH Screw M3 x 12 (Black) サラタッピングネジ	x 2
Z653	Nut M3 ナット	x 2

9 ASSEMBLE FRONT UPPER BULKHEAD

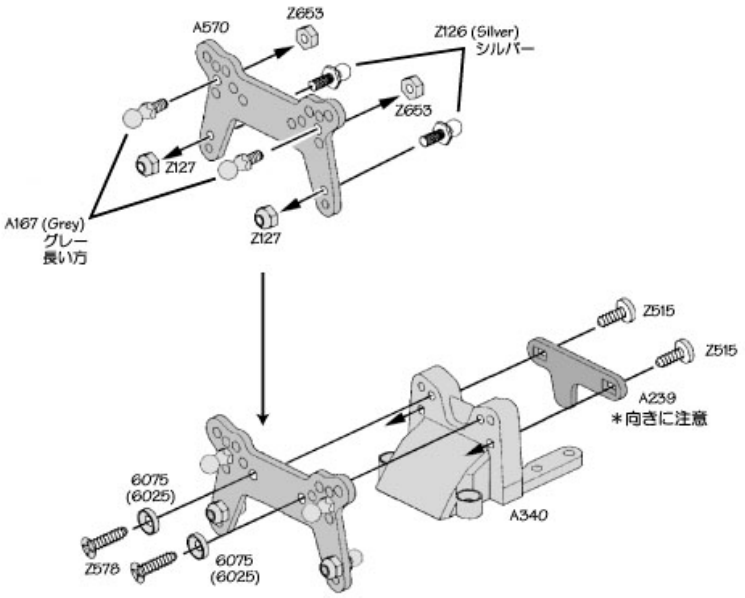

INSIDE CHASSIS BAG

Z127	4-40 Lock Nut ナット　4-40	x 2

A155	Joint Alum. 8 x 30mm ジョイント	x 2
A560	Main Chassis (Graphite) メインシャシー	x 1
Z526	FH Screw M3 x 8mm サラネジ	x 2
Z576	TP FH Screw M3 x 8mm サラタッピングネジ	x 1
Z578	TP FH Screw M3 x 12mm サラタッピングネジ	x 4

10 INSTALL REAR BULKHEAD

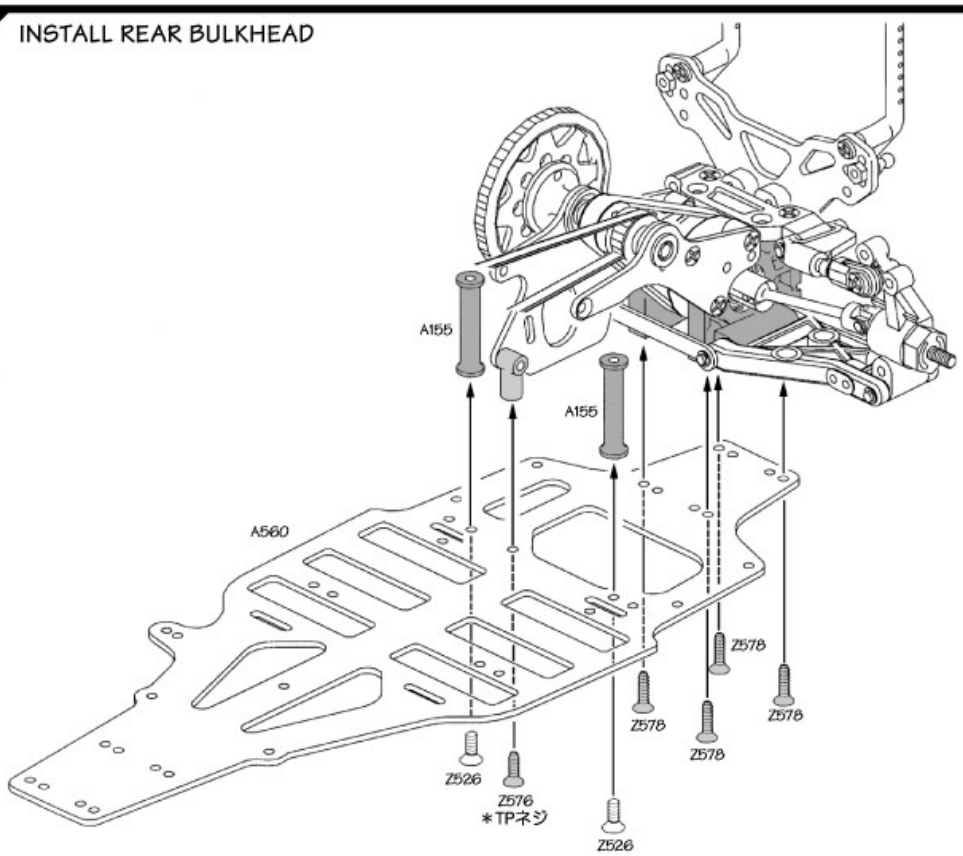

A180	Servo Saver Shaft サーボセーバーシャフト	x 1
A181	Servo Saver Pipe サーボセーバーパイプ	x 1
A182 a	Servo Saver Nut サーボセーバーナット	x 1
A182 b	Spring 6 x 11 x 1.2mm スプリング	x 1
A183	Pilot Shaft 4 x 15mm パイロットシャフト	x 1
A185	Steering Joint STジョイント	x 1
A390	Servo Saver Set サーボセーバーセット	x 1
Z126	Ball End 4-40 (Silver) ボールエンド（シルバー）	x 2
Z137	Ball 4-40 x 11mm (Purple) ボール（パープル）	x 1
Z242	E-Clip E2 E-リング	x 2
Z526	FH Screw M3 x 8mm サラネジ	x 2

11 INSTALL STEERING ASSEMBLY

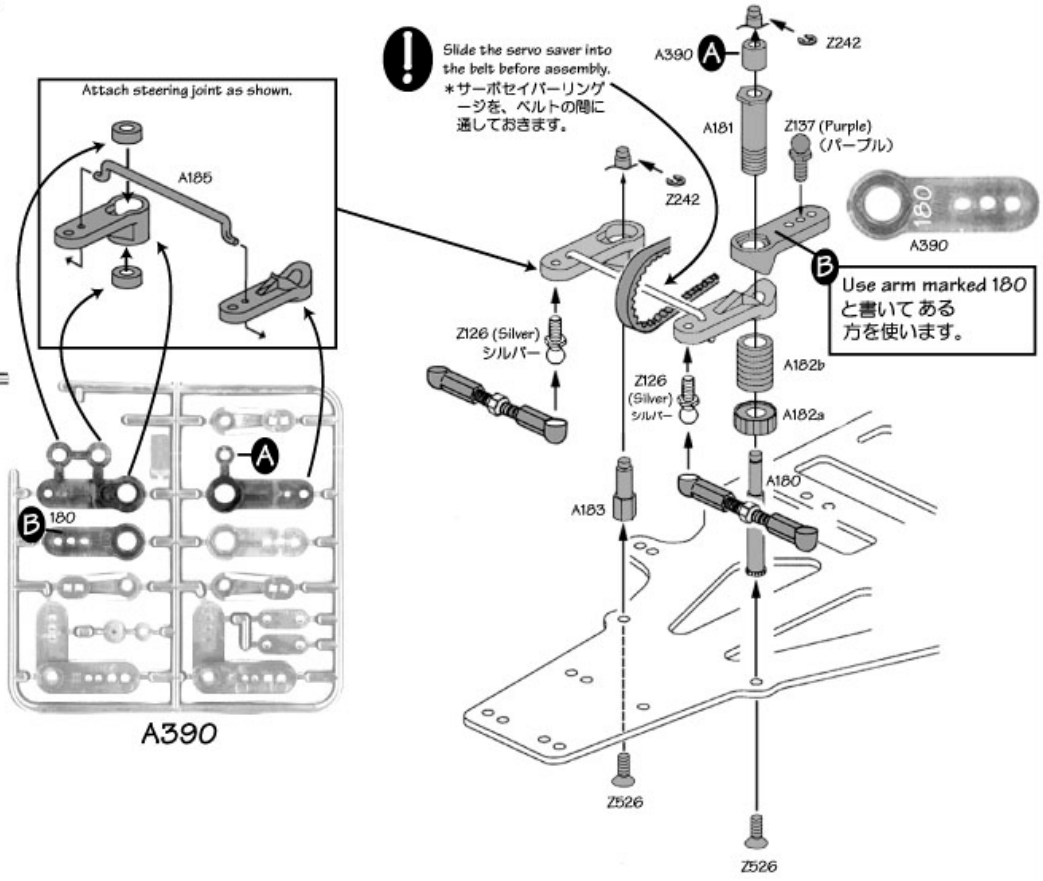

NOTE: DO NOT THROW ANYTHING AWAY!! Keep ALL parts until after the kit is assembled!!

6507	Body Posts 3mm ボディマウント	x 2
6282	Shaft 3 x 42mm サスシャフト	x 2
A340	Front Bulkhead Set フロントギヤボックスセット	x 1
A350	Upper Suspension Mount Set サスアームアッパーマウントセット	x 1
A410	Bumper Set バンパーセット	x 1
A520 b	Arm Brace 40 (Black) アームブレース４０（ブラック）	x 1
B030	Ball Bearing 10 x 15 x 4mmZZ ベアリング	x 2
Z242	E-Clip E2 E-リング	x 4
Z568	TP Binder Screw M3 x 12mm ナベタッピングネジ	x 2
Z578	TP FH Screw M3 x 12mm サラタッピングネジ	x 2
Z581	TP FH Screw M3 x 18mm サラタッピングネジ	x 4

12 INSTALL FRONT SUSPENSION AND BULKHEAD (ASSEMBLE BOTH SIDES)

図を見て左右を組み立てます。

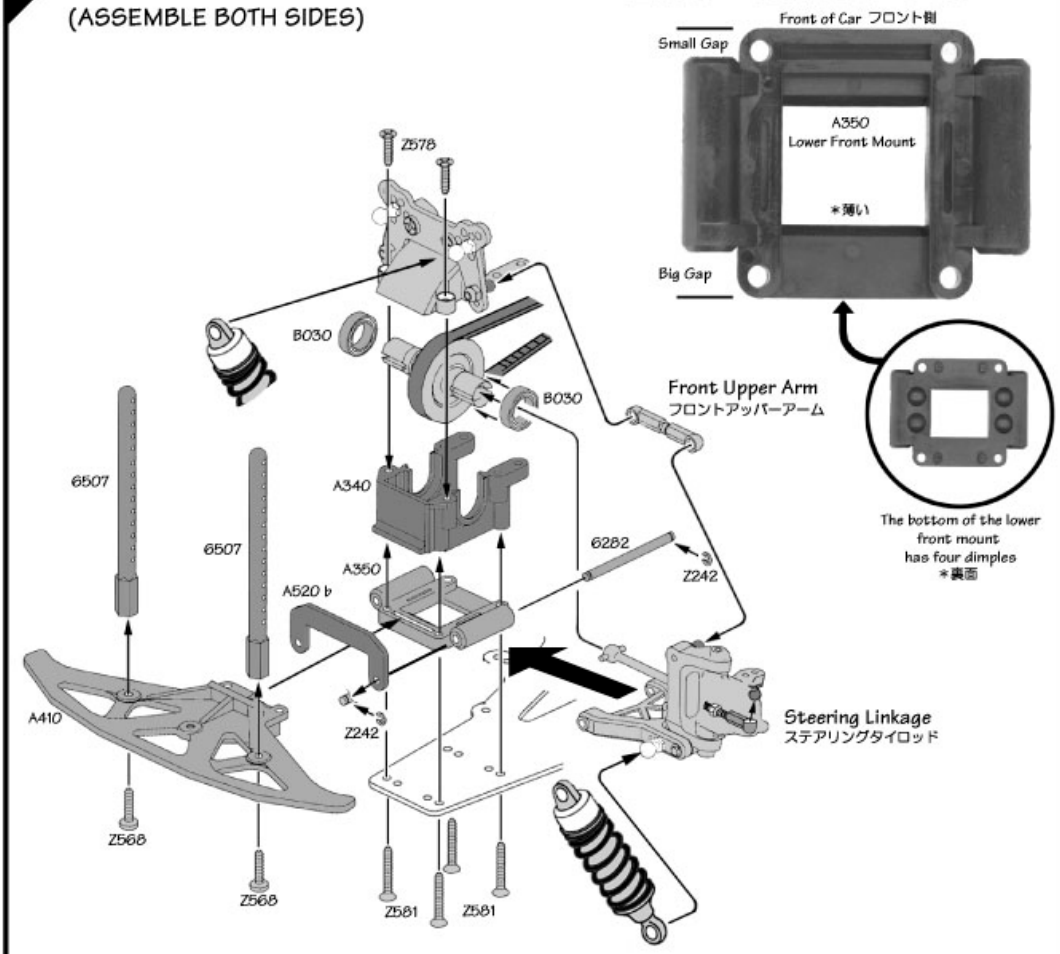

A390	Servo Saver Set サーボセーバーセット	x 1
A450	Suspension Arm Set サスアームセット	x 2
Z126	Ball End 4-40 (Silver) ボール　（シルバー）	x 1
Z578	TP FH Screw M3 x 12mm サラタッピングネジ	x 4

13 INSTALL STEERING SERVO

Three servo arms are supplied:
サーボホーンの種類

#23: Sanwa, Air, KO, JR. サンワ
#24: Other.
#25: Futaba, Tamiya. フタバ、タミヤ

Use the screw supplied with the servo to attach servo arm.

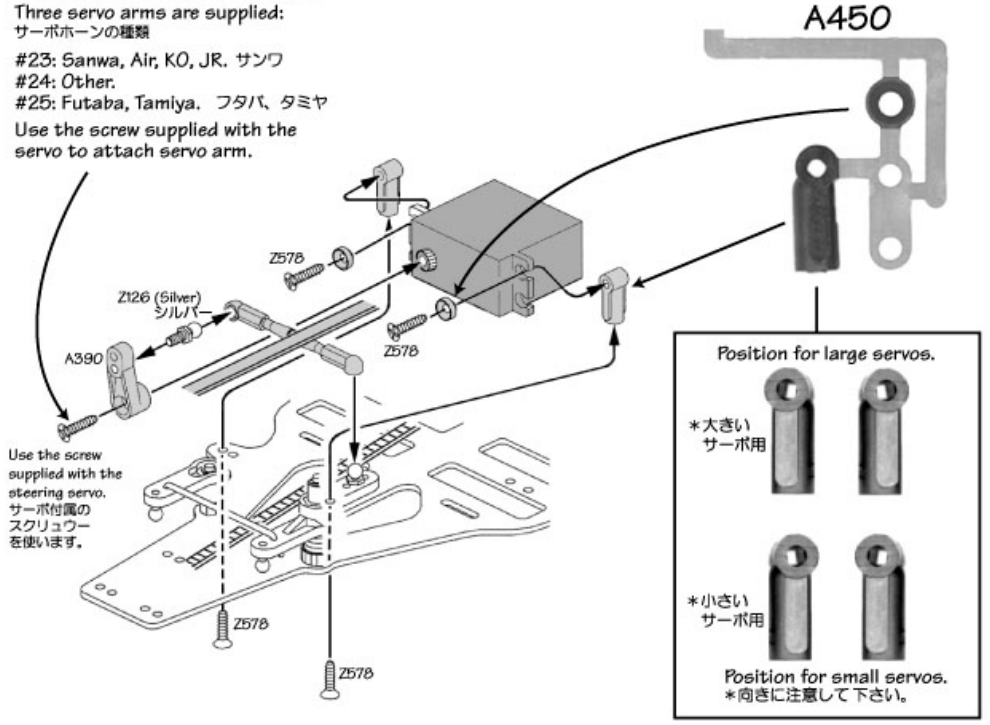

6075 (6025)	Washer (Silver) M3サラワッシャー	x 4
A340	Front Bulkhead Set フロントギヤボックスセット	x 1
A565	Upper Deck (Graphite) アッパーデッキ	x 1
Z526	FH Screw M3 x 8mm サラネジ	x 2
Z576	TP FH Screw M3 x 8mm サラタッピングネジ	x 2
Z578	TP FH Screw M3 x 12mm サラタッピングネジ	x 4

14 INSTALL UPPER DECK

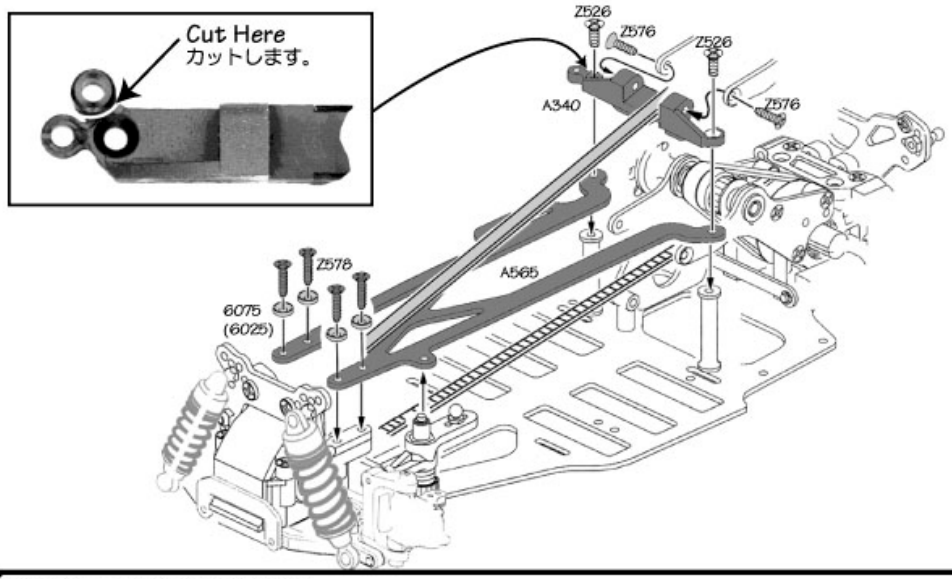

A370	Upper Suspension Set アッパーサスセット	x 2
A410	Bumper Set バンパーセット	x 1
Z526	FH Screw M3 x 8mm サラネジ	x 4
Z578	TP FH Screw M3 x 12mm サラタッピングネジ	x 4
Z581	TP FH Screw M3 x 18mm サラタッピングネジ	x 2
Z653	Nut M3 ナット	x 4

15 INSTALL BATTERY MOUNT

図を見て左右を組み立てます。

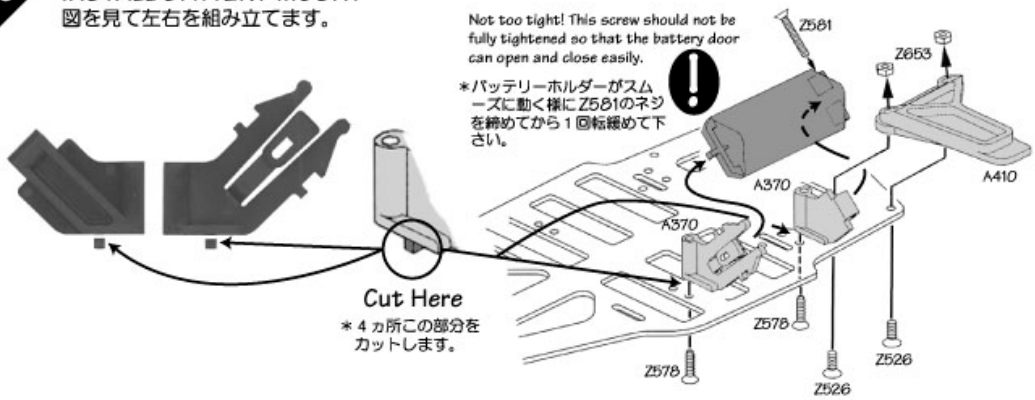

6635	Pinion Gear 35T ピニオンギヤ	x 1
Z515	Binder Screw M3 x 5mm バインドネジ	x 2
Z700	Set Screw M3 x 3mm イモネジ	x 1
Z901	Allen Wrench 1.5mm 6角レンチ	x 1

16 INSTALL MOTOR

Install a motor and attach the pinion gear.

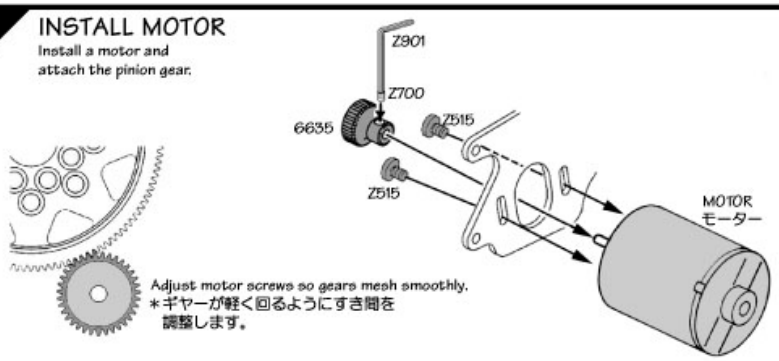

17 MOUNT RADIO EQUIPMENT

Use servo tape (#6163) to mount radio equipment. Mount the speed control on the chassis or upper deck.

サーボテープでメカを固定します。

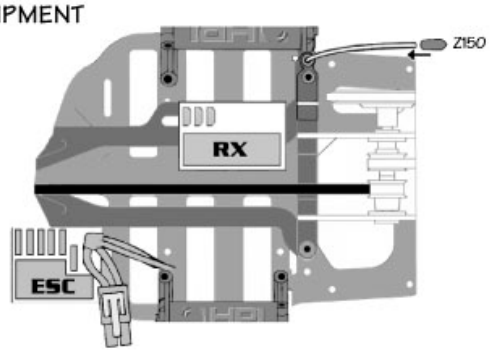

Insert antenna into antenna tube. Press tube into antenna mount and attach cap.

アンテナをアンテナパイプに通しキャップをします。

6122	Medium Body Pins スナップピン	x 8
A350	Upper Mount Suspension Set アッパーサスマウントセット	x 1
A370	Upper Suspension Set アッパーサスセット	x 2

Z578	TP FH Screw M3 x 12mm サラタッピングネジ	x 4

18 MOUNT THE BODY ＊各ボディマウント、アンテナ用の穴をあけます。

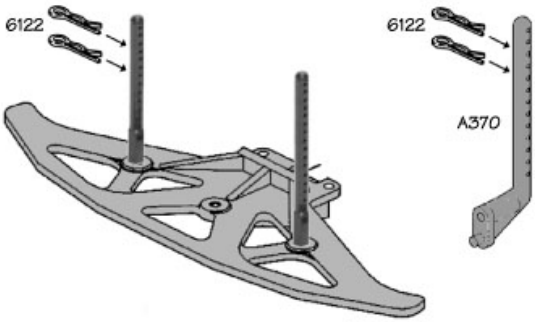

Optional Body Mount For Tamiya Bodies
他社などのボディーを使用する時に
使います。

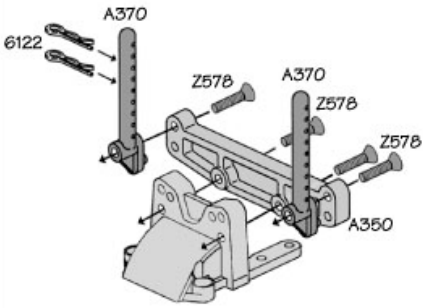

3690	Super Star Wheel (21mm) スーパースターホイール スーパーナロー	x 4
4400	Pro Belted Slick Tires (21mm) プロベルテッドスリックタイヤ スーパーナロー	x 4
	• Inner Sponge インナースポンジ	x 4

Z684	Flange Locknut M4 フランジナイロンナット	x 4

19 MOUNT THE TIRES

OPEN BAG G

Insert foam into tires.
インナースポンジをタイヤに入れます。

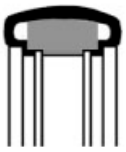

Insert wheels
into tires.
ホイールをタイヤに
はめ込みます。

Apply super glue to tire
where it touches wheel.
タイヤとホイールの間に
瞬間接着剤を流し込みます。

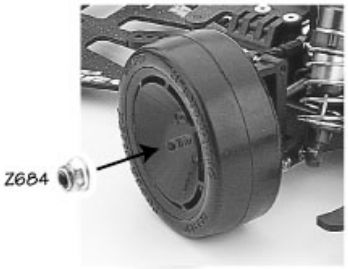

HPI RACING TUNING TIPS セットアップガイド

GEAR RATIOS

FINAL DRIVE RATIO (2.1)
＊斜線の部分は使用出来ません。

PART#	PINION	106(#6706)	116(#6716)	122(#6718)
6623	23	Does Not Fit In Car		11.13
6624	24			10.67
6625	25			10.25
6626	26			9.85
6627	27			9.46
6628	28			9.16
6629	29		8.40	8.84
6630	30		8.13	8.55
6631	31		7.85	8.27
6632	32		7.62	8.00
6633	33		7.39	7.77
6634	34		7.16	7.54
6635	35		6.95	7.33
6636	36		6.76	7.12
6637	37		6.59	6.93
6638	38	5.86	6.41	6.74
6639	39	5.71	6.24	6.57
6640	40	5.56	6.09	6.41
6641	41	5.43	5.94	6.26
6642	42	5.3	5.8	6.1
6643	43	5.18	5.67	5.96
6644	44	5.06	5.54	5.82
6645	45	4.95	5.41	5.69

SPRINGS

Soft	Medium	Hard
#6824 Copper カッパー	#6825 Silver シルバー	#6826 Gold ゴールド

BODIES

ボディー特性

Quick Steering
クイック
（テクニカルコース向き）

#7037 Honda Accord (190mm)

Neutral Steering
ニュートラル

#7096 NSX (190mm)
#7087 NSX (200mm)

Mild Steering
マイルド
（ハイスピードコース向き）

#7093 A4 Quattro (190mm)

SUSPENSION

Use these settings to tune the RS4 Pro:
フロントショック取り付位置。

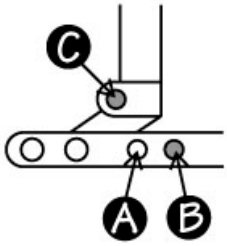

Suspension Arm

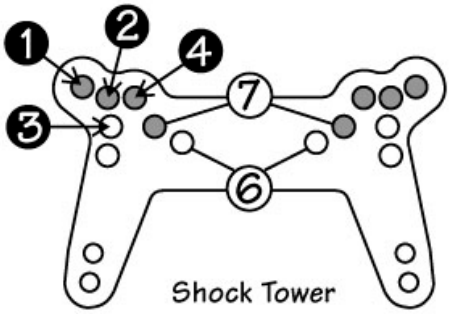

Shock Tower

C 4	Firm front suspension, less steering. 少し硬くなる　アンダーステアにしたい時
A 3	Kit setting, neutral steering. ノーマル位置
B 1	Soft front suspension, more steering. 少し柔らかくなる　オーバーステアにしたい時

4 The front bulkhead must be cut to use this hole.
ここを使用する場合はナットの部分が当たる所を削ります。

Front Shock Tower Position.

6 Standard front shock tower position.
ノーマル位置

7 Use this position for 2mm more ground clearance.
ここを使用すると車高が2mm上がります。

200MM WIDE CAR

To build this kit as a wide car (200mm) you will need these parts:
必要なパーツ

A450 Suspension Arm Set　2Sets
サスアームセット
- サスアームは前後とも外側の穴を使用します。
- リアサスアームはカットしません。

A513 Univ. Dogbone Front (Black)　2pcs
- フロントユニバーサルシャフト ワイド

A514 Univ. Dogbones Rear (Black)　2pcs
- リヤユニバーサルシャフト ワイド

A179 Turnbuckle 4-40 x 23mm　4pcs
- ターンバックル

Rear Upper Arm リヤアッパーアーム

51.5mm (2.03")(Actual size shown.)

- A179 Turnbuckle 4-40 x 23mm
ターンバックル 使用します。

Front Upper Arm フロントアッパーアーム

42mm (1.65") (Actual size shown.)

Steering Linkage ステアリングタイロッド

45.5mm (1.79") (Actual size shown.)

● ワイドを選択している時もスタビライザー はナロー用(A209)を使用します。

RS4 PRO PARTS LIST

HPI RACING

	Part #	QTY	Name	Retail Price
★	300	1	HPI PRO CONTROL ESC	209.00
	3690	2	SUPER STAR WHEEL 22mm (3mm Offset) WHITE	6.00
★	3691	2	SUPER STAR WHEEL 22mm (3mm Offset) BLACK	6.00
★	3692	2	SUPER STAR WHEEL 22mm (3mm Offset) CHROME	9.50
	4400	2	PRO BELTED SLICK TIRE 21mm	15.50
★	4520	2	LOW PROFILE SUPER RADIALS	13.00
★	5130	2	SUPER RADIALS	13.00
	6075	6	WASHER (COUNTERSUNK) 4-40/3mm	4.00
	6122	10	BODY PIN (MEDIUM) SILVER	2.00
★	6138	4	7075 ALUMINUM BALL END 4.7 x 14mm	12.00
	6163	1	SERVO TAPE 20 x 100mm	4.00
	6280	2	SHAFT 3 x 25mm	4.00
	6282	2	SHAFT 3 x 42mm	5.00
	6284	2	SHAFT 3 x 30mm	4.00
	6507	2	BODY POST (4-40/3mm)	3.50
	6635	1	PINION GEAR 35T 64 PITCH	5.99
	6718	1	SPUR GEAR 122T 64 PITCH	4.99
	6805	1	SHOCK BODY 12 x 45-56mm	9.80
	6807	1	SHOCK SHAFT 3 x 31mm	3.00
	6813	1	SHOCK CAP 12mm (GREY ANODIZED)	3.50
	6814	2	BLADDER 10 x 4mm	2.00
	6817	1	10mm SHOCK PARTS SET	4.50
	6818	1	10mm PISTONS TEFLON SET	4.00
	6819	5	SILICONE O-RING P-3 (RED)	1.50
★	6824	2	SPRING 26 x 6.5 x 1.2mm COPPER (SOFT)	4.50
	6825	2	SPRING 26 x 6.0 x 1.2mm SILVER (MEDIUM)	4.50
★	6826	2	SPRING 26 x 5.5 x 1.2mm GOLD (HARD)	4.50
★	6833	2	SPRING 1.4mm (WHITE)	4.50
★	6834	2	SPRING 1.45mm (YELLOW)	4.50
★	6835	2	SPRING 1.5mm (RED)	4.50
★	6836	2	SPRING 1.55mm (BLACK)	4.50
★	6837	2	SPRING 1.6mm (GREEN)	4.50
★	6838	2	SPRING 1.65mm (BLUE)	4.50
★	6839	2	SPRING 1.7mm (PURPLE)	4.50
	A111	2	SUPER SHOCK SET 45-56	32.00
	A137	4	BALL 3 x 4.7 x 6mm	5.50
	A138	4	BALL 4.7 x 14mm (GREY ANODIZED)	4.00
	A150	12	BALL 2mm	2.00
	A151	24	DIFF BALL 3/32" (2.4mm)	3.00
	A155	4	JOINT 8 x 30mm (ALUM.)	9.00
★	A156	6	BALL 2mm (CARBIDE)	14.00
★	A157	12	DIFF BALL 3/32" (2.4mm) (CARBIDE)	12.00
	A160	1	DIFF HUB 19 x 27mm	12.00
	A161	1	DIFF HUB 19 x 22mm	11.00
	A162	2	DIFF SCREW M2 x 25mm	2.60
	A164	2	DIFF RING 13 x 19mm	1.50
	A165	2	SPRING 6 x 7 x 1.5mm (BLACK) DIFF	2.00
	A166	2	DIFF THRUST WASHER 2.2 x 6mm	3.20
	A167	4	BALL 4.7 x 17mm (GREY ANODIZED)	4.00
★	A169	3	ALUMINUM PILOT SHAFTS (Use With Ball Bearings Only)	6.00
	A180	1	SERVO SAVER SHAFT	3.00
	A181	1	SERVO SAVER PIPE	2.50
	A182	1	SERVO SAVER NUT AND SPRING	3.00
	A183	2	PILOT SHAFT 4 x 15mm	4.00
	A185	2	STEERING JOINT AND THREADED SHAFT	1.00
	A189	2	TURN BUCKLE M4 x 18mm	4.00
	A192	1	GEAR SHAFT 4 x 50mm BLACK	5.00
★	A206	2	NERF WING (WOVEN GRAPHITE) (NARROW RS4)	12.00
★	A209	6	SWAY BAR SET (NARROW RS4) (ALL RS4 PRO)	21.00
★	A216	2	NERF WING WOVEN GRAPHITE (WIDE RS4)	12.00

	Part #	QTY	Name	Retail Price
	A239	1	BELT GUIDE	3.00
	A241	1	BELT S3M 501 (167T) 3.5mm	8.00
	A242	1	BELT S3M 162 (54T) 4mm	6.00
	A247	1	MOTOR PLATE (RS4 PRO)	6.00
	A255	1	ONE-WAY PULLEY 15T FOR RS4	34.00
	A256	2	TURN BUCKLE 4-40 x 18mm SILVER	4.00
	A257	2	TURN BUCKLE 4-40 x 46mm ALUM	5.00
	A259	1	SIDE PLATE (RS4 PRO)	6.00
	A299	1	SPUR GEAR HUB WITH PIN	5.50
	A320	1	PULLEY SET (4 PCS)	6.00
	A340	1	FRONT BULKHEAD SET	6.00
	A350	1	UPPER SUSPENSION MOUNT SET	6.00
	A370	1	UPPER SUSPENSION SET	6.00
	A390	1	SERVO SAVER SET	4.00
	A410	1	BUMPER SET	8.00
	A450	1	SUSPENSION ARM SET	5.00
	A460	1	UPRIGHT SET	5.00
	A470	1	REAR BULKHEAD SET	7.00
★	A506	1	RS4 FRONT ONE-WAY DIFF II	32.00
★	A507	1	SLIPPER CLUTCH SET (FOR RS4)	23.00
	A510	2	RS4 UNIVERSAL DOGBONES (FR) (NARROW)	34.00
	A511	2	RS4 UNIVERSAL DOGBONES (RR) (NARROW)	34.50
★	A513	2	RS4 UNIVERSAL DOGBONES (FR) (WIDE)	34.00
★	A514	2	RS4 UNIVERSAL DOGBONES (RR) (WIDE)	34.00
	A520	1	ARM BRACE SET (FOR RS4) (FRONT & REAR)	6.00
	A560	1	RS4 PRO CHASSIS (WOVEN GRAPHITE)	58.00
	A565	1	RS4 PRO UPPER DECK (WOVEN GRAPHITE)	19.00
	A570	1	FR SHOCK TOWER WOVEN GRAPHITE (RS4 PRO/NITRO RS4)	10.00
	A838	4	FLANGE PIPE 3 x 4.5 x 5.5mm BLACK	3.50
	B017	2	BALL BEARING 4 x 8 x 3mmZZ	14.00
	B020	2	BALL BEARING 5 x 8 x 2.5mmZZ	8.00
	B022	2	BALL BEARING 5 x 11 x 4mmZZ	14.00
	B030	2	BALL BEARING 10 x 15 x 4mmZZ	15.00
	Z125	14	BALL CUP (ASSOCIATED SIZE)	5.00
	Z126	4	BALL END 4-40 ALUMINUM	5.00
	Z127	4	4-40 LOCKNUT	2.50
	Z137	4	BALL 4-40 x 11mm PURPLE	5.00
	Z150	1	ANTENNA PIPE AND CAP	1.00
	Z155	1	DIFF LUBE (SILICONE)	2.00
	Z156	1	GREY DIFF LUBE	2.50
	Z170	1	SILICONE OIL #300	3.50
	Z224	10	WASHER M3 x 8mm BLACK	1.00
	Z242	20	E CLIP E-2 (ES-2) SILVER	1.00
	Z243	10	E-CLIP E3 (ETW-3)	1.00
	Z251	10	SPRING PIN 1.5 x 8mm	1.50
	Z253	10	SPRING PIN 2 x 10mm	1.50
	Z515	6	BUTTON HEAD SCREW M3 x 5mm (SILVER)	1.00
	Z526	6	FLAT HEAD SCREW M3 x 8mm (SILVER)	1.00
	Z543	6	CAP HEAD SCREW M3 x 10mm	1.50
	Z568	10	TP. BINDER HEAD SCREW M3 x 12mm	1.00
	Z576	10	TP. FLAT HEAD SCREW M3 x 8mm	1.00
	Z578	10	TP. FLAT H. SCREW M3 x 12mm BLACK	1.00
	Z581	10	TP. FLAT HEAD SCREW M3 x 18mm	1.00
	Z653	6	NUT M3 BLACK/SILVER	1.00
	Z662	4	LOCK NUT M2	4.00
	Z684	4	FLANGE LOCK NUT M4	2.50
	Z695	10	WASHER 4 x 6 x 0.3mm (SILVER)	1.00
	Z700	6	SET SCREW M3 x 3mm	2.00
	Z901	1	ALLEN WRENCH 1.5mm (SILVER)	1.00
	Z903	1	ALLEN WRENCH 2.5mm (SILVER)	1.00

★ HOP-UP PARTS